- Jakmile je akumulátor plně nabitý, rozsvítí se LED ukazatel a nabíječka se automaticky přepne do režimu udržovacího nabíjení.

BOOST TURBO REŽIM (MAXIMÁLNÍ NABÍJECÍ NAPĚTÍ 16V ± 0.25V, 10A).

- Tento režim je vhodný pro 12V olověné akumulátory obsahující vápník s kapacitou nad 20Ah a pro regeneraci hluboce vybitých standardních olověných akumulátorů, u kterých bylo vybití způsobeno stratifikací kyseliny.
- Buďte opatrní. Vysoké napětí u tohoto režimu může zapříčinit ztrátu akumulátorové kapaliny.
- Chcete-li zvolit tento režim, stiskněte tlačítko MODE, dokud se nerozsvítí LED ukazatel BOOST.
- Jakmile je akumulátor plně nabitý, rozsvítí se LED ukazatel a nabíječka se automaticky přepne do režimu udržovacího nabíjení.
- Tento režim můžete taktéž použít pro akumulátory, u nichž výrobce doporučuje vyšší nabíjecí napětí. Vždy dodržujte předpisy výrobce akumulátoru.

AUTOMATICKÁ REGENERACE

- Tento režim je určen k regeneraci hluboce vybitých akumulátorů a nejde samostatně nastavit. Nabíječka po napojení na akumulátor automaticky pozná, že je akumulátor hluboce vybitý a začne akumulátor nejprve nabíjet za pomocí nižšího proudu. Jakmile akumulátor dosáhne normálního napětí, nabíječka pokračuje v dobíjení standardním způsobem. Maximální doba regeneračního režimu je 20 minut. Pokud není v tomto časovém úseku detekováno odpovídající napětí, tak nabíječka přeruší nabíjení a akumulátor bude vyhodnocen jako poškozený. LED ukazatel poškozeného akumulátoru se rozsvítí.

DETEKCE POŠKOZENÝCH AKUMULÁTORŮ

- Nabíječka je schopna po napojení na akumulátor rozpoznat, je-li akumulátor poškozený. V takovém případě nezačne akumulátor nabíjet, ale rozsvítí se LED ukazatel .

ÚDRŽBA NABÍJEČKY

- Před čištěním vždy odpojte nabíječku od akumulátoru a síťové zásuvky. K čištění vnějšího obalu nabíječky použijte suchý a měkký hadřík. Nepoužívejte agresivní chemické čisticí prostředky.

TECHNICKÁ SPECIFIKACE NABÍJEČKY

- Provozní napětí: 220V - 240V ~50Hz/60Hz.
- Výstupní napětí: 14.4V/14.7V/16V (± 0.25V).
- Nabíjecí proud: maximálně 10A.
- Vhodné typy akumulátorů: 12V standardní olověné akumulátory, olověné akumulátory obsahující vápník, gelové a AGM akumulátory.
- Doporučená kapacita akumulátoru: 20Ah - 200Ah.
- Udržovací režim pro kapacitu: 20Ah - 300Ah.
- Krytí: IP65 (pouzdro).

Země původu: ČÍNA
Výrobce: AVACOM s.r.o.

AVACOM

CZ

AUTOMATICKÁ NABÍJEČKA OLOVĚNÝCH A GELOVÝCH AKUMULÁTORŮ NAPB-A100-012 12V, 10A

INFORMACE O POUŽITÍ

- Nabíječka je určena k nabíjení a údržbě 12V standardních olověných akumulátorů, olověných akumulátorů obsahujících vápník, gelových akumulátorů a AGM akumulátorů o kapacitě 20Ah - 200Ah. Při nabíjení jiných typů baterií se vystavujete riziku poškození nabíječky, zkratu, požáru nebo úrazu elektrickým proudem.

OBSAH BALENÍ

- nabíječka akumulátorů
- návod k obsluze
- kabel s propojovacími svorkami
- kabel s propojovacími oky
- kabel s konektorem do autozapalovače

BEZPEČNOSTNÍ POKYNY

- Před použitím si přečtěte návod k obsluze, který obsahuje důležité informace pro bezpečnou práci s nabíječkou. Při poškození nabíječky z důvodu nedodržení tohoto návodu zaniká kupujícímu právo na záruku.
- Prodávající nenese žádnou odpovědnost za jakékoli následné škody na majetku nebo zranění, způsobené nesprávným používáním nebo nedodržováním bezpečnostních pokynů.
- Z bezpečnostních důvodů není dovoleno nabíječku jakkoliv upravovat a pozměňovat její vlastnosti.
- Nabíječku lze používat pouze při napájecím napětí 220V - 240V ~50Hz/60Hz.
- Nikdy nabíječku nepoužívejte k nabíjení jiných baterií (např. NiCd, NiMH, Li-Pol atd.). Hrozí nebezpečí požáru a výbuchu.
- Pokud si všimnete u nabíječky jakéhokoliv poškození, okamžitě ji přestaňte používat.
- Údržbu a opravu nabíječky smí provádět pouze kvalifikovaný technik. K opravě lze používat pouze originální náhradní díly. Použití jiných náhradních dílů může vést k vážnému poškození nebo zranění.
- Při práci s nabíječkou buďte zvláště opatrní, jestliže jsou přítomny děti. Nedovolte dětem s nabíječkou jakkoliv manipulovat a uchovávejte nabíječku mimo jejich dosah.
- Nabíječku nepoužívejte při okolní teplotě vyšší než 40°C a relativní vlhkosti vzduchu nad 80%.
- Při dobíjení akumulátoru dochází k uvolňování plynů z akumulátoru. Nepokoušejte se nabíjet akumulátory, které již nabíjet nelze.
- S nabíječkou nepracujte v místnostech, ve kterých je riziko výskytu hořlavých plynů, rozpouštědel, vyššího množství uhelného prachu a jiných hořlavých materiálů. Ujistěte se, že místnost je při práci s nabíječkou řádně větrána. Nikdy nabíječku nepoužívejte ve špatně větraných místnostech.
- Udržujte nabíječku, stejně jako akumulátory, mimo dosah zdrojů vznícení. Pří práci s nabíječkou se vyhněte kouření. Při připojování nebo odpojování nabíječky k akumulátoru se mohou tvořit jiskry.
- Nikdy nepoužívejte nabíječku ihned poté, co ji přenesete z chladného prostředí do teplého. Kondenzační vlhkost může způsobit poruchy a je zde také riziko úrazu elektrickým proudem.
- S nabíječkou mohou pracovat pouze osoby, které mají dostatečné znalosti a zkušenosti s používáním podobných zařízení.
- Před zahájením nabíjení se ujistěte, že napětí akumulátoru, který chcete nabíjet, je skutečně 12V.
- Před připojením nabíječky k akumulátoru se ujistěte, že je akumulátor odpojen od provozního zatížení.
- Vždy odpojte uzemnění akumulátoru před odpojením kladného pólu. Dbejte na správnou polaritu při připojování akumulátoru do nabíječky (červený konektor = plus/+, černý konektor = mínus/-).
- Dodržujte všechny bezpečnostní pokyny výrobce akumulátoru. Akumulátory nikdy nerozebírejte.
- Olověné akumulátory obsahují agresivní kyseliny. Vyhněte se kontaktu s pokožkou nebo očima. Při kontaktu s pokožkou důkladně omyjte postižené oblasti vodou a mýdlem. Při zasažení očí je ihned vypláchněte studenou tekoucí vodou. Oční víčka rozevřete (třeba i násilím), pokud má postižený kontaktní čočky, neprodleně je vyjměte. V žádném případě neprovádějte neutralizaci! Výplach provádějte 10-30 minut od vnitřního koutku k zevnímu, aby nebylo zasaženo druhé oko. Poté co nejdříve vyhledejte lékaře, nejlépe odborného.

RECYKLACE

- Po skončení životnosti musí být nabíječka odevzdána do sběrného dvora, vhodného pro recyklaci elektrických a elektronických částí. Recyklační symboly jsou uvedeny na produktu a na jeho obalu. Materiály, z nichž je tato nabíječka vyrobena, jsou recyklovatelné dle jejich technické specifikace.

VLASTNOSTI NABÍJEČKY

- Inteligentní nabíjecí režimy.
- Zabudovaný mikroprocesor, který nepřetržitě monitoruje stav akumulátoru a automaticky dodává nabíjenému akumulátoru optimální napětí a proud.
- Nabíječka je vybavena paměťovou funkcí. Po zapojení do elektrické sítě je nabíječka automaticky v režimu, který byl nastaven naposledy.
- Funkce regenerace akumulátoru. Nabíječka po napojení na akumulátor automaticky pozná, že akumulátor je hluboce vybitý a začne akumulátor nejprve nabíjet pomocí nižšího proudu. Jakmile akumulátor dosáhne optimálního napětí, nabíječka pokračuje v dobíjení standardním způsobem.
- Několik režimů nabíjení umožňuje ekonomické nabíjení akumulátoru dle stavu a typu akumulátoru. Jakmile je akumulátor plně nabitý, nabíječka přepne do udržovacího režimu nabíjení.
- Kompaktní rozměry a nízká hmotnost.

BEZPEČNOSTNÍ FUNKCE NABÍJEČKY

- Ochrana akumulátoru zabraňující poškození nabíječky a akumulátoru, pokud by došlo k přehození kladného a záporného pólu.
- Ochrana zabraňující poškození citlivých elektronických součástek.
- Elektronická ochrana, která nedovolí poškodit nabíječku v případě zkratu či nadměrného zatížení.
- Tepelná pojistka zabraňuje poškození nabíječky v případě vzniku nadměrné teploty při nabíjení.
- Krytí IP65 zabraňuje průniku prachu a vody do nabíječky.

POPIS LED UKAZATELŮ A TLAČÍTEK

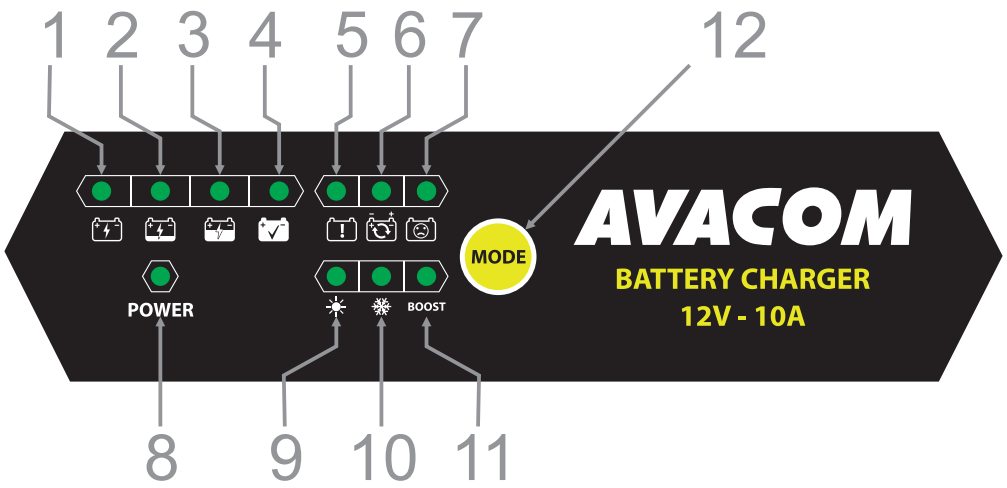

1		Ukazatel stavu nabití. LED ukazatel svítí - kapacita akumulátoru je 0% - 25%.
2		Ukazatel stavu nabití. LED ukazatel svítí - kapacita akumulátoru je 25% - 50 %.
3		Ukazatel stavu nabití. LED ukazatel svítí - kapacita akumulátoru je 50% a více.
4		Ukazatel stavu nabití. LED ukazatel svítí - akumulátor je plně nabitý.
5		Ukazatel zkratu. LED ukazatel svítí - v okruhu došlo ke zkratu.
6		Ukazatel přehození kladného a záporného pólu kabelových koncovek. LED ukazatel svítí - póly byly přehozeny.
7		Ukazatel poškození akumulátoru. LED ukazatel svítí - akumulátor je poškozen.
8	POWER	Ukazatel napájení. LED ukazatel svítí - nabíječka je zapojena do elektrické sítě.
9		Letní režim. Maximální napětí 14.4V - 10A. Vhodný pro nabíjení 12V olověných akumulátorů při normálních teplotách.
10		Zimní režim. Maximální napětí 14.7V - 10A. Vhodný pro nabíjení 12V olověných akumulátorů při nízkých teplotách. Doporučený režim pro AGM akumulátory.
11	BOOST	Turbo režim. Maximální napětí 16V - 10A. Vhodný pro nabíjení 12V olověných akumulátorů obsahujících vápník a pro nabíjení hluboce vybitých akumulátorů, které je způsobeno stratifikací kyseliny.
12	MODE	Tlačítko nastavení režimu nabíjení.

POSTUP PŘI NABÍJENÍ

- Nejprve se ujistěte, že napětí olověného akumulátoru, který chcete nabíjet, je 12V.
- Odpojte akumulátor od jeho provozního zatížení. Pokud chcete nabíjet autobaterii, vypněte zapalování a ostatní zařízení připojené k autobaterii. Dodržujte bezpečnostní pokyny výrobce vozidla. Moderní vozidla jsou vybavena citlivými elektronickými součástkami a ovládacími prvky, které mohou být poškozeny, pokud nebudete dodržovat pokyny výrobce vozidla.
- Zapojte nabíječku do elektrické sítě (220V - 240V ~50Hz/60Hz).
- Připojte červenou svorku ke kladnému (+) pólu akumulátoru. Připojte černou svorku k zápornému (-) pólu akumulátoru.
- Pokud se rozsvítí LED ukazatel , tak v okruhu došlo ke zkratu.
- Pokud dojde k přehození kladného a záporného pólu rozsvítí se LED ukazatel .
- Pokud je akumulátor poškozen, rozsvítí se LED ukazatel .
- Nabíječka je vybavena paměťovou funkcí. Po zapojení do elektrické sítě je nabíječka v režimu, který byl nastaven naposledy.
- Nyní můžete zvolit provozní režim nabíjení pomocí tlačítka , viz následující kapitola.
- Po ukončení nabíjení odpojte nabíječku od elektrické sítě.
- Nejprve odstraňte sponu ze záporného pólu, až poté z kladného pólu akumulátoru.

NABÍJECÍ REŽIMY

LETNÍ REŽIM (MAXIMÁLNÍ NABÍJECÍ NAPĚTÍ 14.4V ± 0.25V, 10A).

- Tento režim je vhodný pro 12V olověné a gelové akumulátory s kapacitou nad 20Ah při normální teplotě okolního prostředí.
- Chcete-li zvolit tento režim, stiskněte tlačítko , dokud se nerozsvítí LED ukazatel .
- Jakmile je akumulátor plně nabitý, rozsvítí se LED ukazatel a nabíječka se automaticky přepne do režimu udržovacího nabíjení.

ZIMNÍ REŽIM (MAXIMÁLNÍ NABÍJECÍ NAPĚTÍ 14.7V ± 0.25V, 10A).

- Tento režim je vhodný pro 12V AGM akumulátory a gelové akumulátory s kapacitou nad 20Ah při nízké teplotě okolního prostředí.
- Chcete-li zvolit tento režim, stiskněte tlačítko , dokud se nerozsvítí LED ukazatel .